第41回全国自治体職員サッカー選手権大会
茨城　県 予選会結果報告書

会　　場 ： ひたちなか市新光町49番地　ひたちなか市総合運動公園　スポーツ広場A，B
期　　日 ： 平成24年5月11日（金），12日（土）
連盟幹事 ： 水戸市役所

北関東大会出場チーム
第１位 ： ひたちなか市役所
第２位 ： ※日立市役所（辞退）

※日立市役所の辞退により
古河市役所が北関東大会に
出場します。

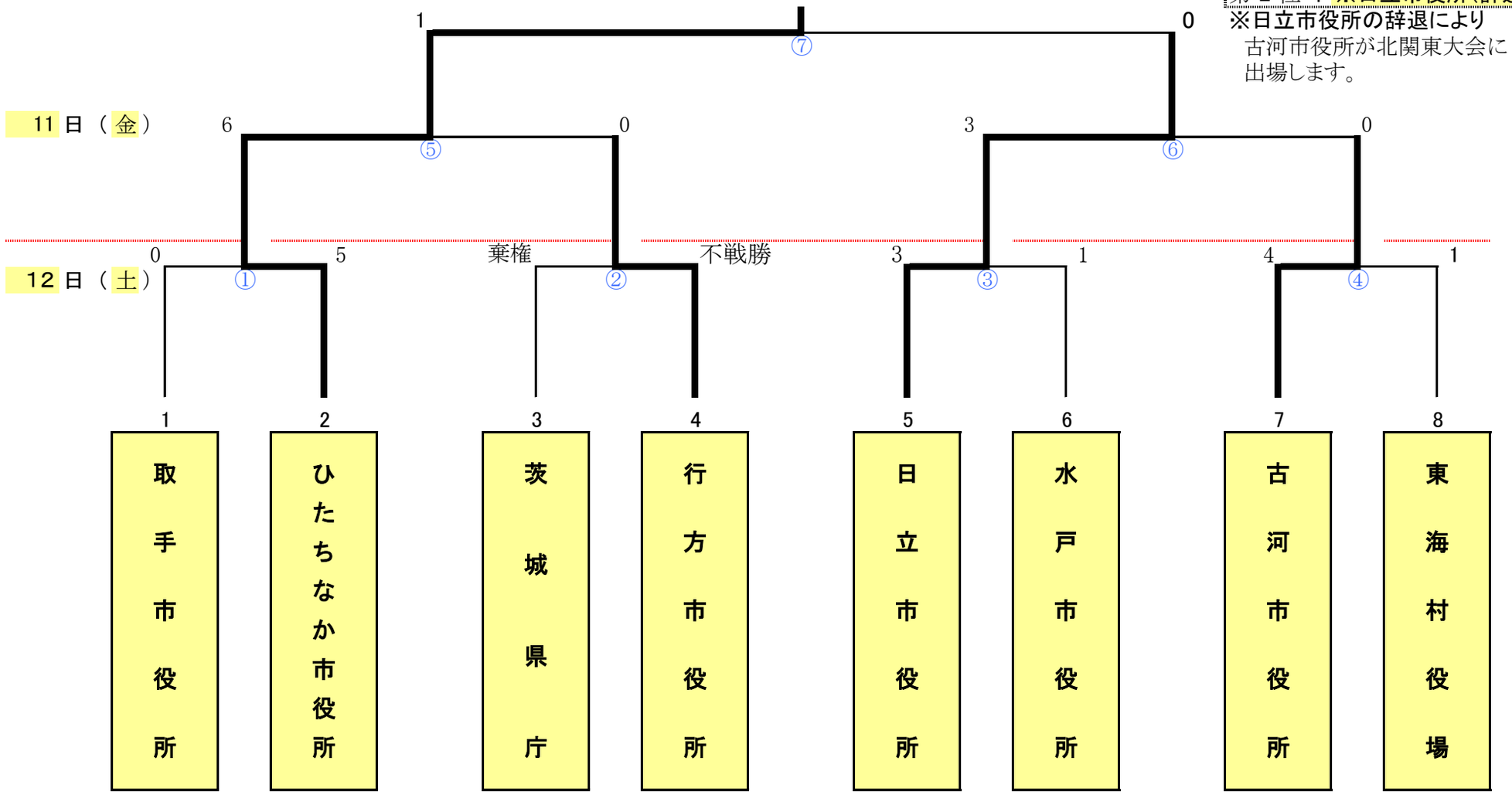

※ 網掛け部分は必ず入力すること！！