平成18年度　ジュニア大会　中央地区大会 【 結果 】

日時：平成18年11月11日(土),12日(日)
会場：ひたちなか市新光町グランド
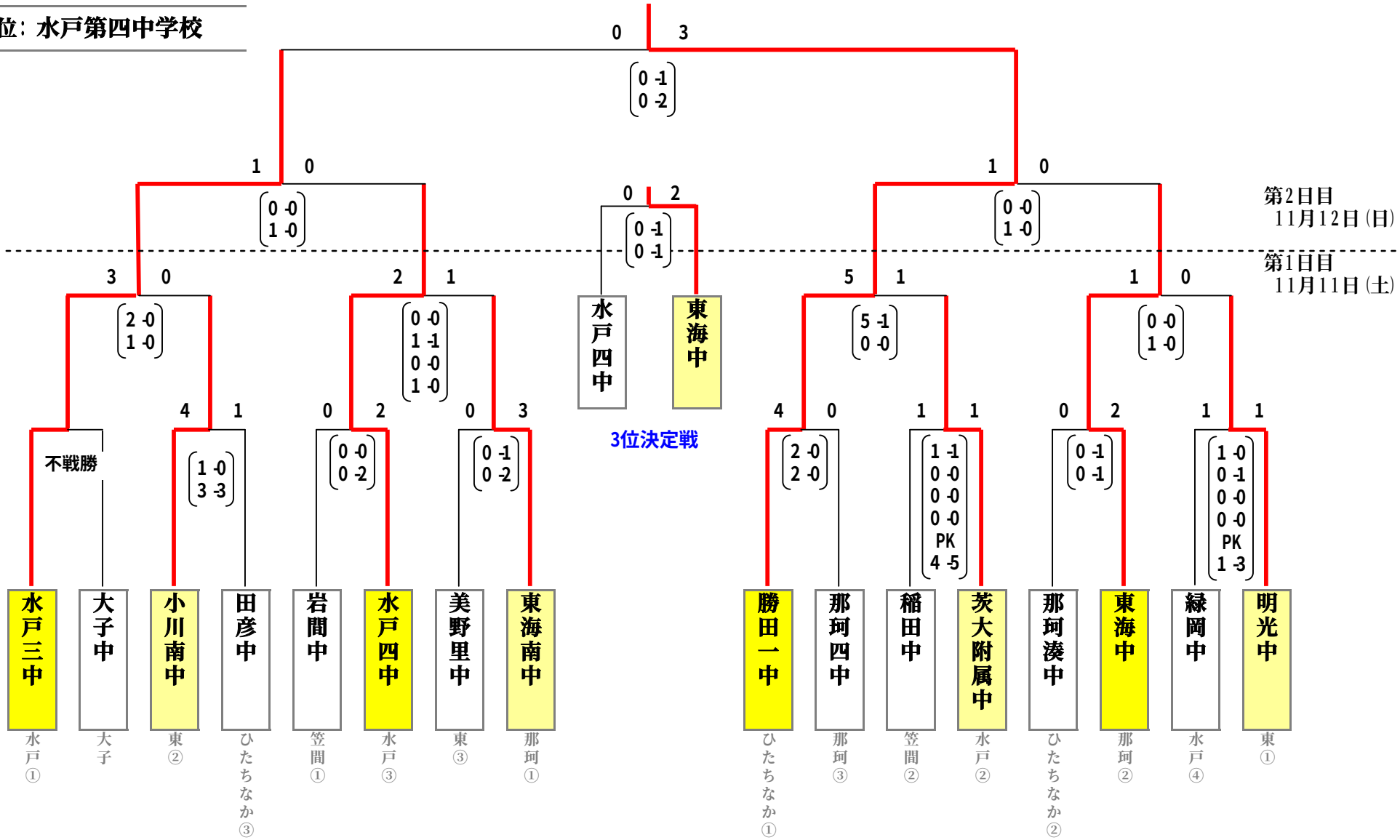
優　勝：勝田第一中学校
準優勝：水戸第三中学校
第三位：東海中学校
第四位：水戸第四中学校