# 平成２２年度　中央地区総合体育大会　サッカーの部　組み合せ表

大会期日 ： 平成22年 7月8日（木），9日（金），10日（日）

会　　場 ： ひたちなか市総合運動公園 スポーツ広場

試合時間 ： 50分（25分ハーフ）
ベスト8まで

： 60分（30分ハーフ）
準決勝、決勝、3位決定

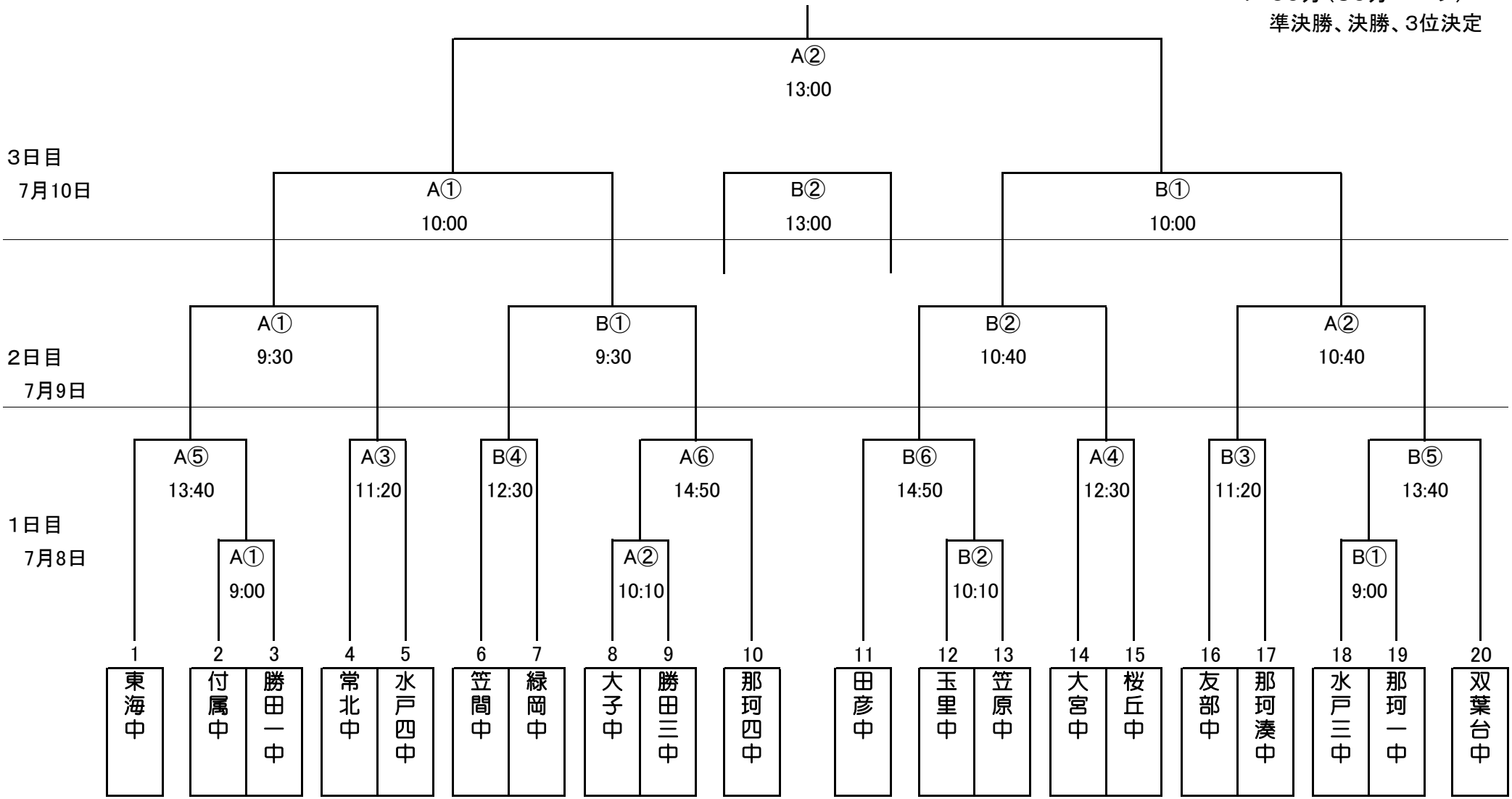


※上位3チーム（ベスト3）は県総合体育大会に出場