平成25年度　中央地区総合体育大会　サッカーの部　結果

優　勝　水戸市立第五中学校　★
準優勝　水戸市立笠原中学校　★
第3位　東海村立東海南中学校　★
　　城里町立常北中学校
※　★が県大会出場

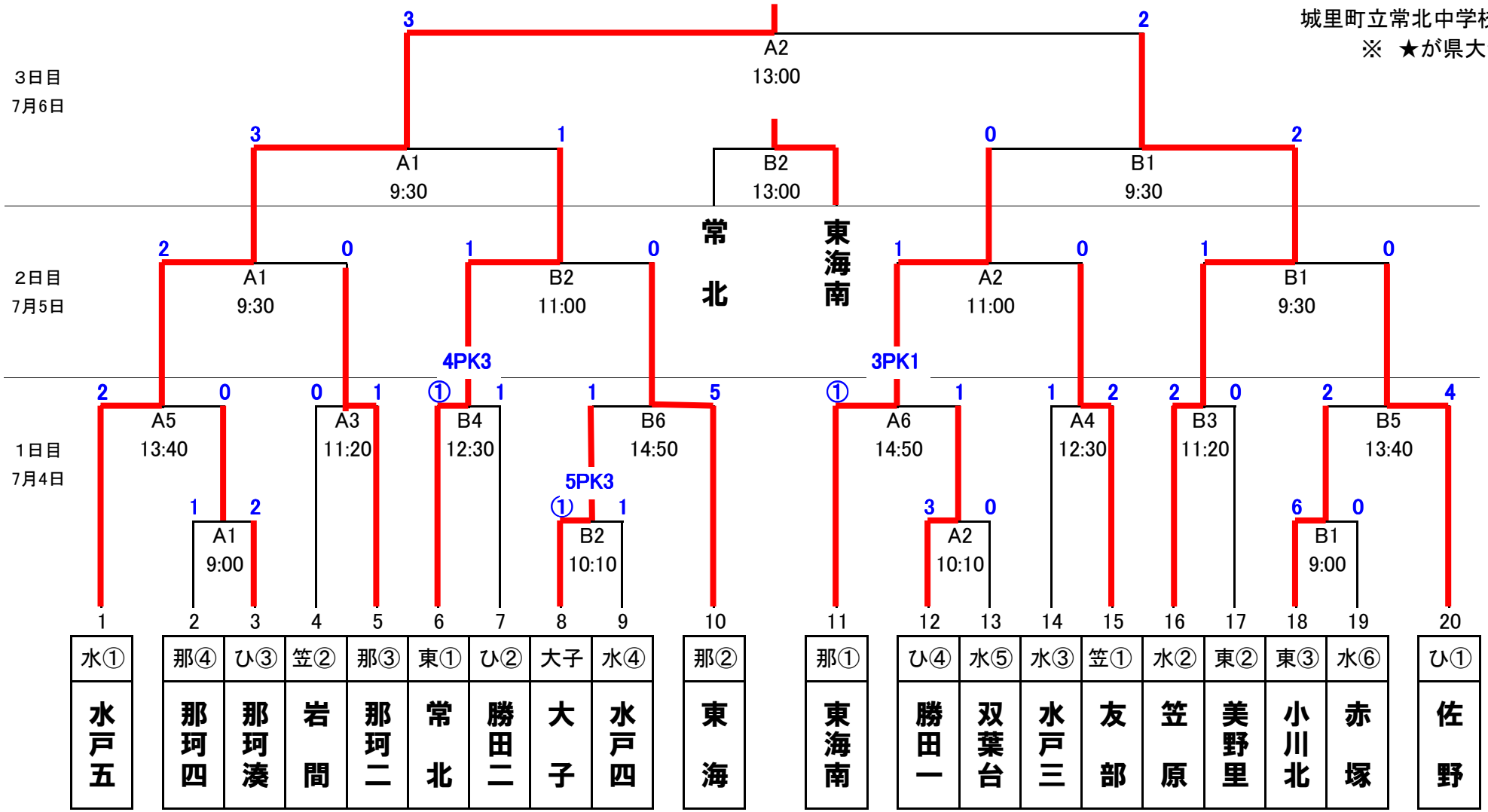

※ 本大会上位3チーム（優勝・2位・3位）が、総合体育大会・サッカーの部 茨城県大会への出場権を得る。
H25年7月20日（土），21日（日），23日（火）　会場：ひたちなか市総合運動公園スポーツ広場