(Junior high school)

平成18年度 県民総合体育大会 兼 国民体育大会　茨城県大会

＜ サッカーの部 ＞

期日：平成18年7月27日（木）
7月28日（金）
7月29日（土）

会場：笠松運動公園
A：球技場
B：補助陸上
C：陸上競技場

試合開始時間
27日 第1=10:00　第2=11:30
第3=13:00　第4=14:30
28日 第1=10:00　第2=11:30
29日 第1=10:00　第2=13:30
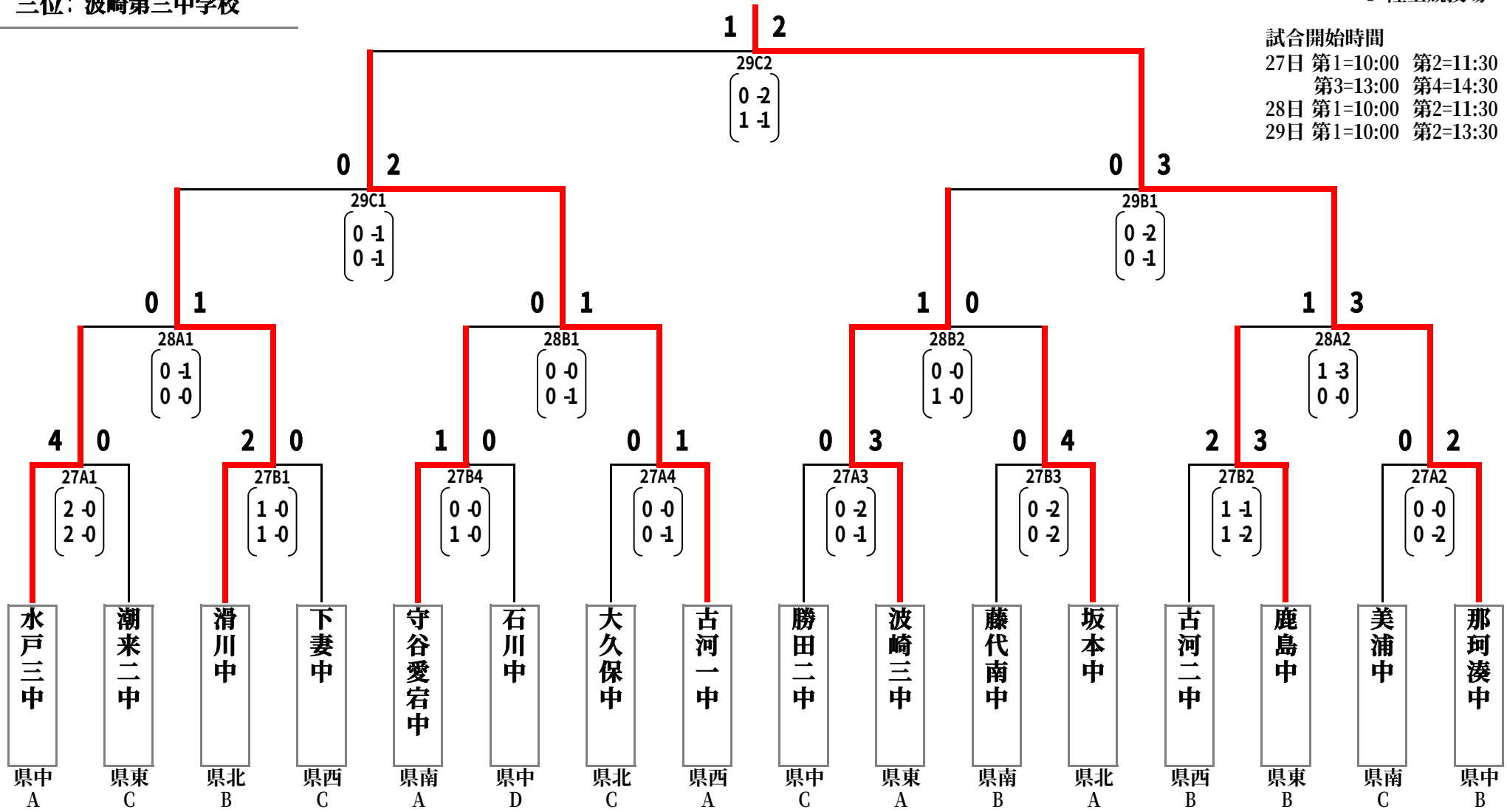
優　勝：	那珂湊中学校
準優勝：	古河第一中学校
三位：	滑川中学校
三位：	波崎第三中学校