ひたちなかＰＥＮＡＬＴＹ
オーシャンカップ Ｕ－１１

Ｅブロック　新光町グランドＤ・Ｉ

予選ブロック
１０月２５日（土）

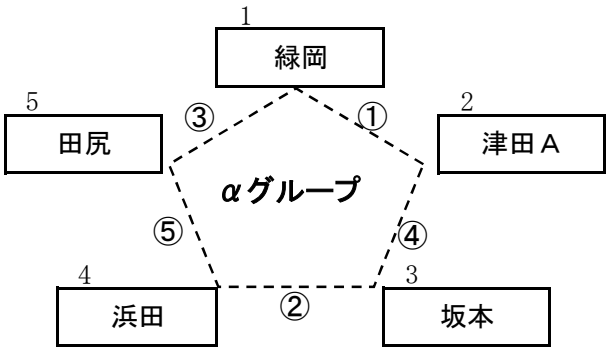

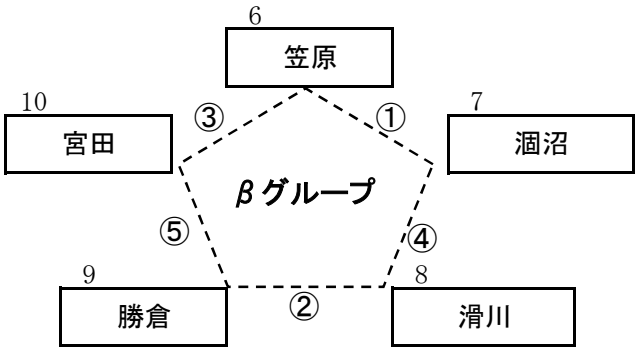

試合時間　15分－5分－15分　「自由な交代」を適用

＊順位決定方法：勝ち点（勝ち=3, 分け=1, 負け=0）
得失点差，総得点，当該ﾁｰﾑの勝敗，抽選
＊順位決定トーナメント戦において同点の場合はＰＫ戦

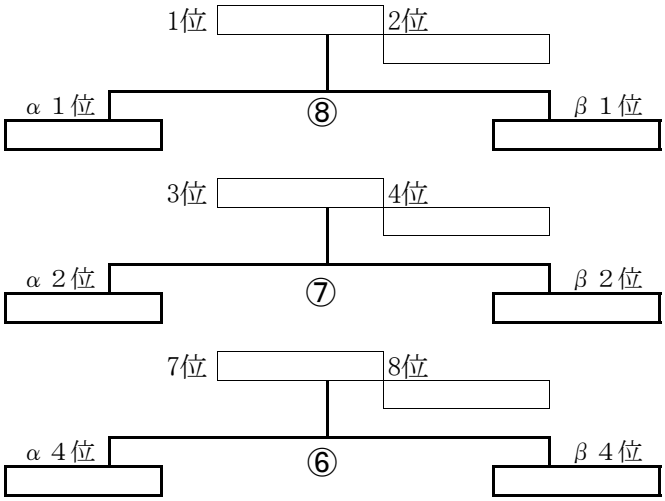

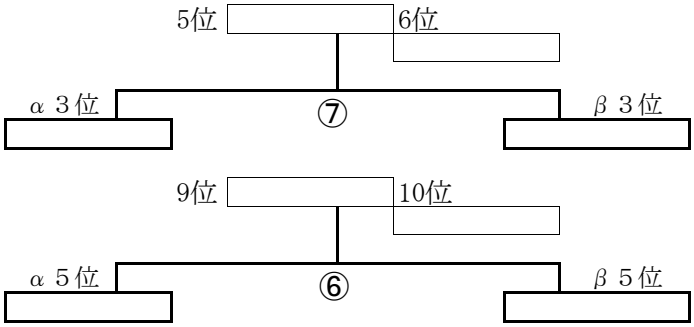

順序	時間	対戦			主審	副審	対戦			主審	副審
				新光町Ｄ					新光町Ｉ		
①	9:30	緑岡	－	津田Ａ	坂本	浜田	笠原	－	涸沼	滑川	勝倉
②	10:15	坂本	－	浜田	田尻	緑岡	滑川	－	勝倉	宮田	笠原
③	11:00	田尻	－	緑岡	津田Ａ	坂本	宮田	－	笠原	涸沼	滑川
④	11:45	津田Ａ	－	坂本	浜田	田尻	涸沼	－	滑川	勝倉	宮田
⑤	12:30	浜田	－	田尻	緑岡	津田Ａ	勝倉	－	宮田	笠原	涸沼
⑥	13:30	α5位	－	β5位	α1	β1	α4位	－	β4位	β2	α2
⑦	14:15	α3位	－	β3位	α5	β5	α2位	－	β2位	β4	α4
⑧	15:00	α1位	－	β1位	α3	β3					

ブロック	組・会場	No.	チーム	１回戦			２回戦			得点	失点	点差	勝点	組順位	予選順位
Ｅブロック 新光町グランドＤ・Ｉ	α 新光町Ｄ	1	緑岡	9:30	＝	2	11:00	＝	5						①
		2	津田Ａ	9:30	＝	1	11:45	＝	3						②
		3	坂本	10:15	＝	4	11:45	＝	2						③
		4	浜田	10:15	＝	3	12:30	＝	5						④
		5	田尻	11:00	＝	1	12:30	＝	4						⑤
	β 新光町Ｉ	6	笠原	9:30	＝	7	11:00	＝	10						⑥
		7	涸沼	9:30	＝	6	11:45	＝	8						⑦
		8	滑川	10:15	＝	9	11:45	＝	7						⑧
		9	勝倉	10:15	＝	8	12:30	＝	10						⑨
		10	宮田	11:00	＝	6	12:30	＝	9						⑩

順位決定戦	会場	新光町Ｄ		新光町Ｉ	
	13:30	５位	－	４位	－
	14:15	３位	－	２位	－
	15:00	１位	－		