ひたちなかＰＥＮＡＬＴＹ
オーシャンカップ Ｕ－１１

Ｃブロック　新光町グランドＥ・Ｆ

予選ブロック
７月３日（土）

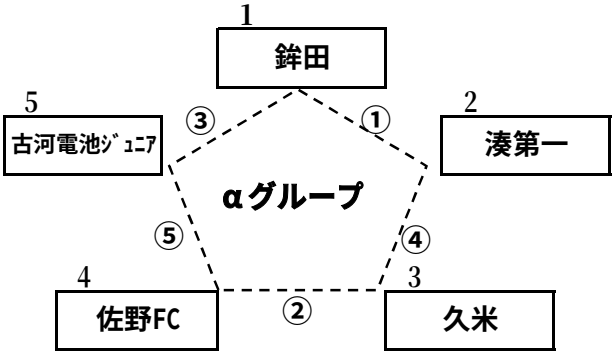

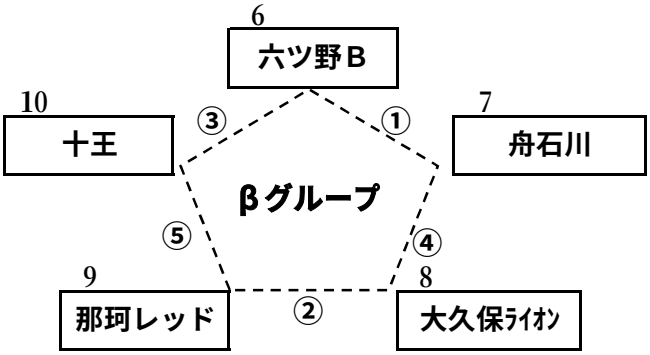

試合時間　15分－5分－15分　「自由な交代」を適用

＊順位決定方法：勝ち点（勝ち=3,分け=1,負け=0）
得失点差，総得点，当該ﾁｰﾑの勝敗，抽選
＊順位決定戦において同点の場合は、各ﾁｰﾑ３名によるＰＫ戦
（決しない場合はサドンデス）

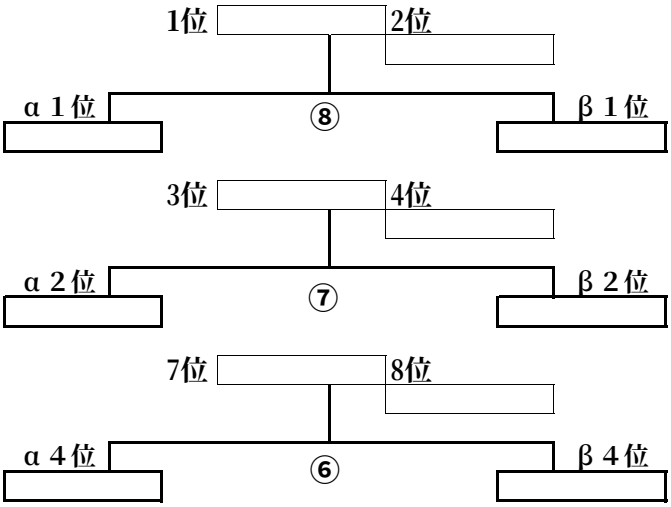

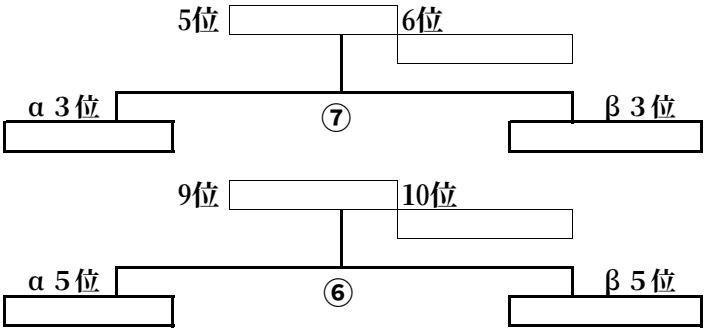

順序	時間	対戦		新光町Ｅ	主審	補助審判	対戦		新光町Ｆ	主審	補助審判
①	9:30	鉾田	-	湊第一	久米	佐野FC	六ツ野Ｂ	-	舟石川	大久保ﾗｲｵﾝ	那珂レッド
②	10:15	久米	-	佐野FC	古河電池ｼﾞｭﾆｱ	鉾田	大久保ﾗｲｵﾝ	-	那珂レッド	十王	六ツ野Ｂ
③	11:00	古河電池ｼﾞｭﾆｱ	-	鉾田	湊第一	久米	十王	-	六ツ野Ｂ	舟石川	大久保ﾗｲｵﾝ
④	11:45	湊第一	-	久米	佐野FC	古河電池ｼﾞｭﾆｱ	舟石川	-	大久保ﾗｲｵﾝ	那珂レッド	十王
⑤	12:30	佐野FC	-	古河電池ｼﾞｭﾆｱ	鉾田	湊第一	那珂レッド	-	十王	六ツ野Ｂ	舟石川
⑥	13:30	α5位	-	β5位	α1	β1	α4位	-	β4位	β2	α2
⑦	14:15	α3位	-	β3位	α5	β5	α2位	-	β2位	β4	α4
⑧	15:00	α1位	-	β1位	α3	β3					

ブロック	組・会場	№	チーム	１回戦			２回戦			得点	失点	点差	勝点	組順位	予選順位
Ｃブロック 新光町グランドＥ・Ｆ	α 新光町Ｅ	1	鉾田	9:30	＝	2	11:00	＝	5						①
		2	湊第一	9:30	＝	1	11:45	＝	3						②
		3	久米	10:15	＝	4	11:45	＝	2						③
		4	佐野FC	10:15	＝	3	12:30	＝	5						④
		5	古河電池ｼﾞｭﾆｱ	11:00	＝	1	12:30	＝	4						⑤
	β 新光町Ｆ	6	六ツ野Ｂ	9:30	＝	7	11:00	＝	10						⑥
		7	舟石川	9:30	＝	6	11:45	＝	8						⑦
		8	大久保ﾗｲｵﾝ	10:15	＝	9	11:45	＝	7						⑧
		9	那珂レッド	10:15	＝	8	12:30	＝	10						⑨
		10	十王	11:00	＝	6	12:30	＝	9						⑩

	会場	新光町Ｅ		新光町Ｆ	
順位決定戦	13:30	５位	－	４位	－
	14:15	３位	－	２位	－
	15:00	１位	－		